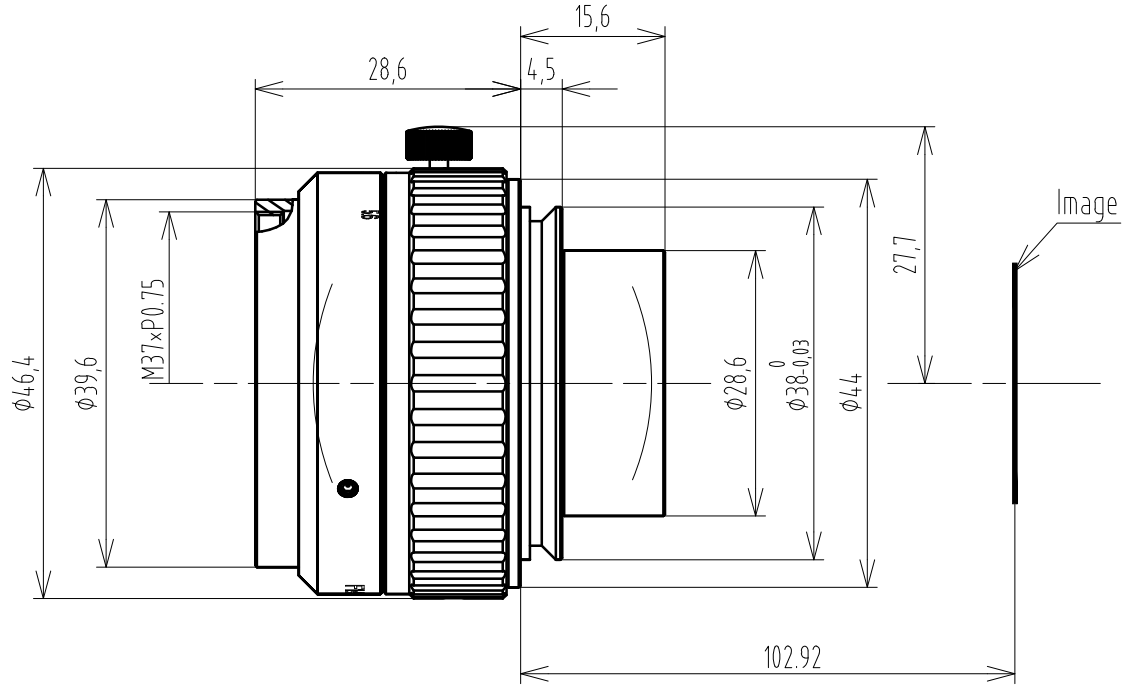

Main Specification			
Magnification	0.2X	0.3X	0.4X
Working Distance	453.71±5	320.26±5	253.68±5
Image Distance	80.67±2.5	88.79±2.5	96.7±2.5
Conjugate Distance	577.11±9	451.78±9	393.11±9
Flange Focal Distance	94.8±0.5	102.92±0.5	110.83±0.5
EFL	80		
Max image	ϕ64		
F/#	5.6		
Distortion	<0.03%	<0.01%	<0.01%
Illumination	68%		

IMAGE QUALITY		
AXIS	ϕ45	ϕ64
100lp/mm	63lp/mm	63lp/mm

标记	处数	更改文件号	担当	变更日期

TOLERANCE:
. LINEARITY TOLERANCES ±0.05
. ANGULAR TOLERANCES ARE±30'
. DRAFT ANGLES AREA±0.5°/SIDE

三角法

设计	朱周德	2015-04-16	名称
校对			LS8003A技术规格图
审核			代号
批准			LS8003A-SPEC

材料(环保)	单位	比例
	mm	1:1
	页码	1/1
	版本	V0