马达参数	
电源电压	24v
功率	5W
转速范围	0-400RPM
额定转速	150RPM
响应时间	<1ms
最大输出扭矩	0.08N.M
自锁扭矩	0.12N.M
运动精度	±0.001°
使用温度/湿度	-40℃-105℃, RH0%-90%
旋转方向	CW,CCW

通讯方式	接口定义	
脉冲通讯接口	COM+	集电极开路(NPN(OC-NPN), 电压范围 5v-24v
	dir	脉冲信号时的电机转动方向
	step	脉冲信号
	ready	应答信号(低电平时表示电机在运动状态, 高电平时表示电机在停止状态)
	COM-	接地
RS232/TTL通讯接口	0 V	接地
	RX	数据接收
	TX	数据发送

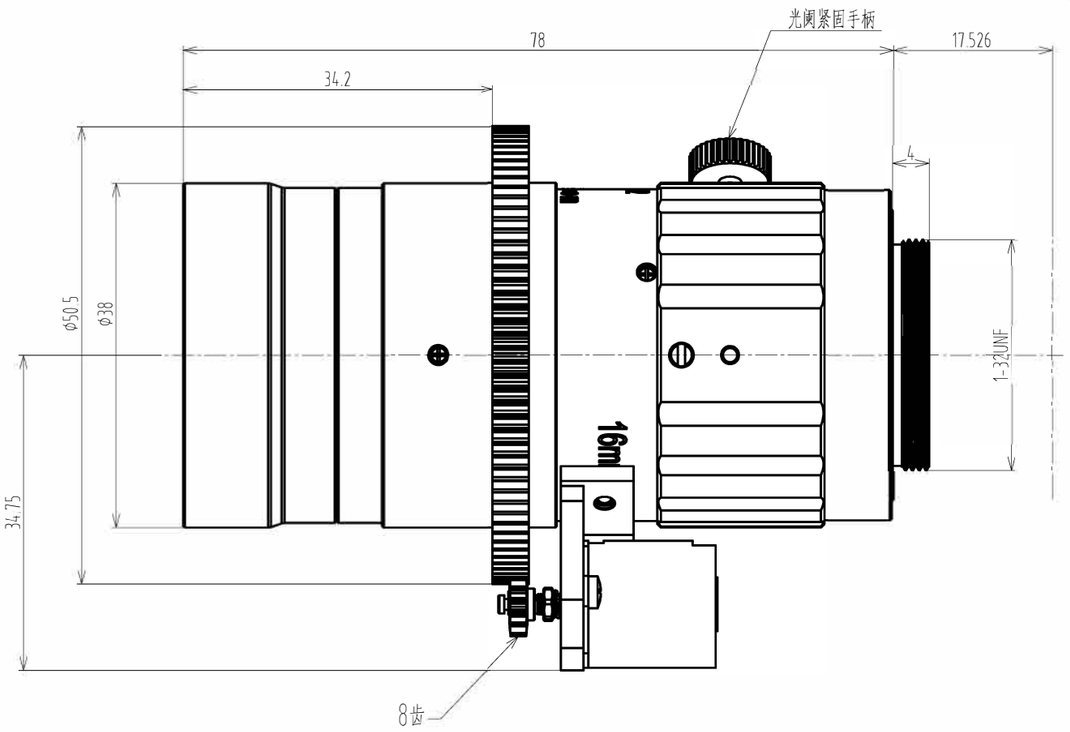

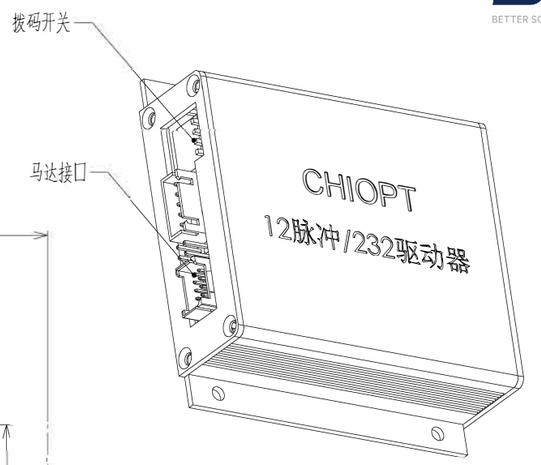

图形：实物=1：2

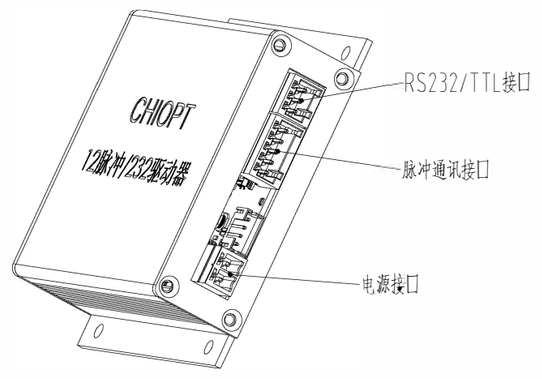

1.1" F2.8/16 C Mount					Working distance	Optical Magnification	1.1" Field of View(mm)	
Focal Length		f=16mm			mm		H	V
Max Diameter (Ratio)		F=1:2.8~22			5000	0.0032X	4473.2	3361
Picture Size		1.1"(14.1×10.6mm)	1"(12.8×9.6mm)	2/3"(8.8×6.6mm)	2000	0.0079X	1793.5	1347.4
Angle	H	46.3°	43.6°	30.8°	1000	0.0158X	900.6	676.4
	V	36°	33.4°	23.3°	900	0.0176X	811.3	609.4
	D	55.4°	53.1°	37.9°	800	0.0197X	722.4	542.6
Object Dimension at 200mm	H	186mm	168.4mm	115.3mm	700	0.0225X	632.9	475.4
	V	139.6mm	125.9mm	86.3mm	600	0.0262X	543.6	408.3
	D	232.1mm	210.9mm	144.5mm	550	0.0286X	498.7	374.6
Distortion (TV)		<0.5%	<0.5%	<0.3%	500	0.0314X	454.2	341
Focus distance(min)		0.1m			450	0.0348X	409.5	307.6
Flange back		17.526mm in air			400	0.0391X	364.9	274
Back focus		22.4mm(min)			350	0.0445X	320.2	240.3
Filter screw size		M35.5×P0.5			300	0.0518X	275.4	206.8
Front/Rear Effective Dia		Front Φ26.7mm Rear Φ19.2mm			250	0.0618X	230.8	173.2
Mount		C-Mount			200	0.0767X	186	139.6
Temperature Range		-10~+50°C			150	0.101X	141.3	106
Storage Temperature Range		-20~+60°C			100	0.148X	96.5	72.4

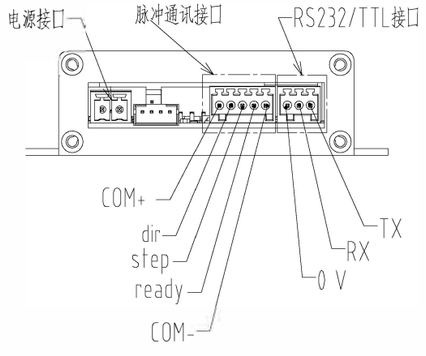

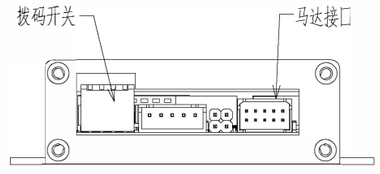

序号	代号	名称	数量	备注
1	RS232-1	通讯线(1.5米)	1	配件

						TOLERANCE: LINEARITY TOLERANCES ±0.05 ANGULAR TOLERANCES ARE±30' DRAFT ANGLES AREA±0.5°/SIDE	三角法	材料(环保)	单位 mm / 比例 1.6:1
						设计	名称	FA1616M2 镜头规格	页码 1/1
						校对			
						审核	代号	FA1616M2 SPEC	版本 V01
标记	处数	更改文件号	担当	变更日期		批准			

CHIOPT