马达参数	
电源电压	24v
功率	5W
转速范围	0-400RPM
额定转速	150RPM
响应时间	<1ms
最大输出扭矩	0.08N.M
自锁扭矩	0.12N.M
运动精度	±0.001°
使用温度/湿度	-40℃-105℃，RH0%-90%
旋转方向	CW,CCW

通讯方式	接口定义	
脉冲通讯接口	COM+	集电极开路(NPN(OC-NPN)，电压范围 5v-24v
	dir	脉冲信号时的电机转动方向
	step	脉冲信号
	ready	应答信号(低电平时表示电机在运动状态，高电平时表示电机在停止状态)
	COM-	接地
RS232/TTL通讯接口	0 V	接地
	RX	数据接收
	TX	数据发送

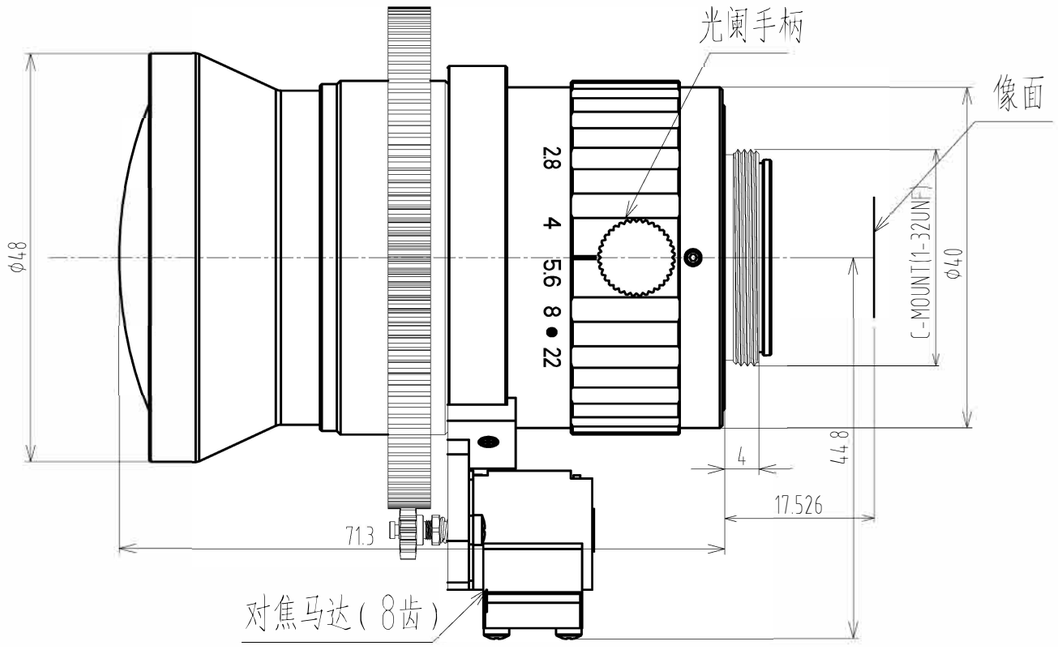

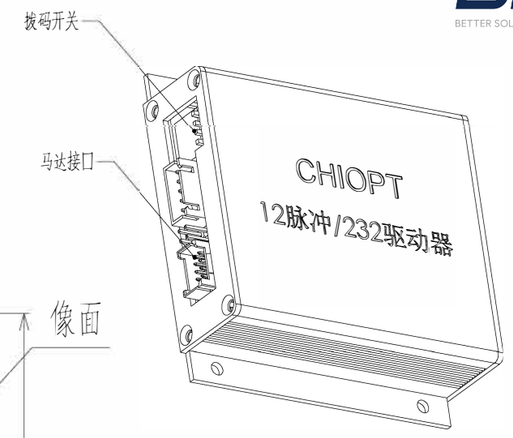

图形：实物=1：2

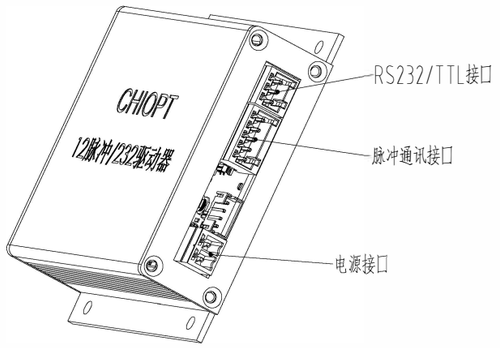

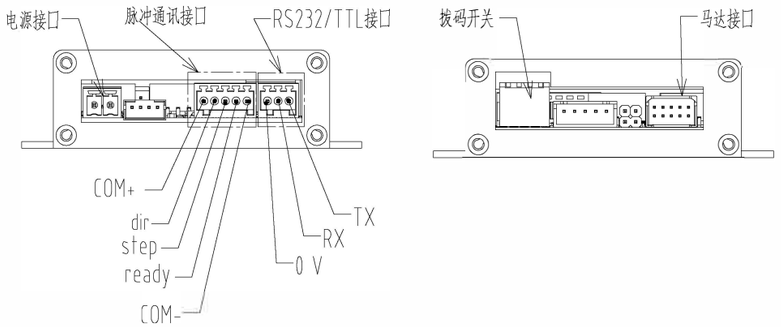

1.1" F2.8/12 C Mount					Working distance	Optical Magnification	1.1" Field of View(mm)	
Focal Length		f=12mm			mm		H	V
Max Diameter (Ratio)		F=1:2.8~22			5000	0.002X	5727	4295.3
Picture Size		1.1"(14.1x10.6mm)	1"(12.8x9.6mm)	2/3"(8.8x6.6mm)	2000	0.006X	2307	1730.2
Angle	H	57°	54.8°	38.9°	1000	0.012X	1166.9	875.2
	V	45°	42.3°	29.6°	900	0.013X	1052.9	789.7
	D	66.7°	66.1°	47.9°	800	0.015X	938.9	704.2
Object Dimension at 200mm	H	254.9mm	240.0mm	109.3mm	700	0.017X	824.9	618.5
	V	191.1mm	179.2mm	119.5mm	600	0.02X	710.9	533.2
	D	318.6mm	298.7mm	199.2mm	550	0.022X	653.9	490.4
Distortion (TV)		<1.5%	<1.5%	<1%	500	0.024X	596.9	447.7
Focus distance(min)		0.1m			450	0.026X	539.9	405
Flange back		17.526mm in air			400	0.029X	482.9	362.2
Back focus		10.6mm(min)			350	0.033X	425.9	319.4
Filter screw size		无			300	0.038X	368.9	276.6
Front/Rear Effective Dia		Front φ42.9mm Rear φ20.5mm			250	0.045X	312	233.9
Mount		C-Mount			200	0.056X	254.9	191.1
Temperature Range		-10~+50°C			150	0.072X	197.2	148.4
Storage Temperature Range		-20~+60°C			100	0.103X	141	105.6

序号	代号	名称	数量	备注
1	RS232-1	通讯线（1.5米）	1	配件

					TOLERANCE: LINEARITY TOLERANCES ±0.05 ANGULAR TOLERANCES ARE±30' DRAFT ANGLES AREA±0.5°/SIDE	三角法	材料(环保) -----	单位 mm	比例 1:1
					设计		名称	12MM镜头规格	页码 1/1
					校对				
					审核		代号	FA1216M4 SPEC	版本 V01
标记	处数	更改文件号	担当	变更日期	批准				

A3

CHIOPT