马达参数	
电源电压	24v
功率	5W
转速范围	0-400RPM
额定转速	150RPM
响应时间	<1ms
最大输出扭矩	0.08N.M
自锁扭矩	0.12N.M
运动精度	±0.001°
使用温度/湿度	-40℃-105℃，RH0%-90%
旋转方向	CW,CCW

通讯方式	接口定义	
脉冲通讯接口	COM+	集电极开路(NPN(OC-NPN)，电压范围 5v-24v
	dir	脉冲信号时的电机转动方向
	step	脉冲信号
	ready	应答信号(低电平时表示电机在运动状态，高电平时表示电机在停止状态)
	COM-	接地
RS232/TTL通讯接口	0 V	接地
	RX	数据接收
	TX	数据发送

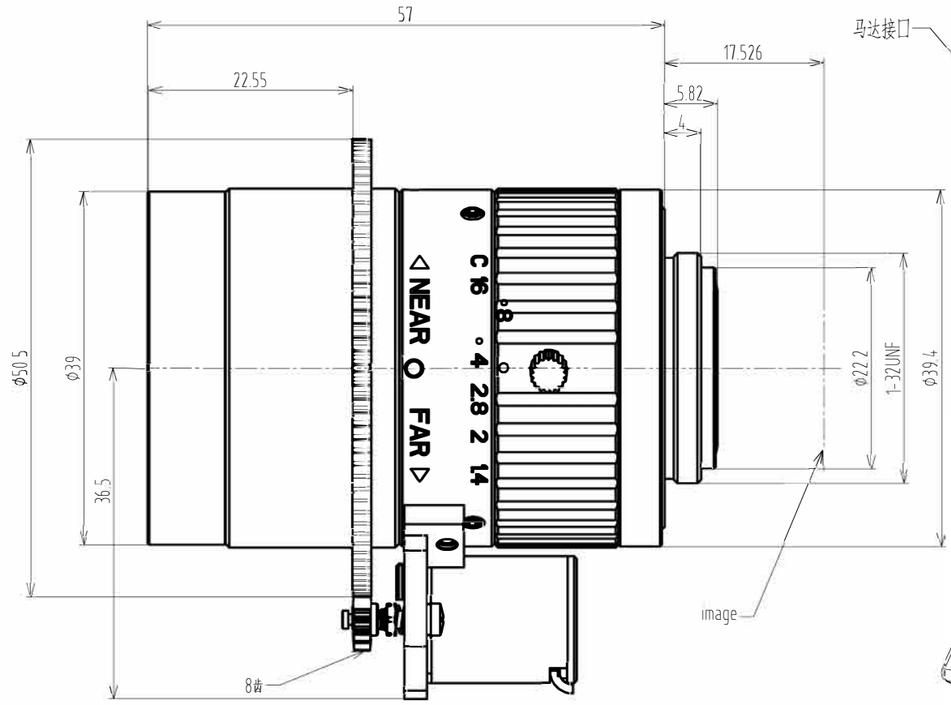

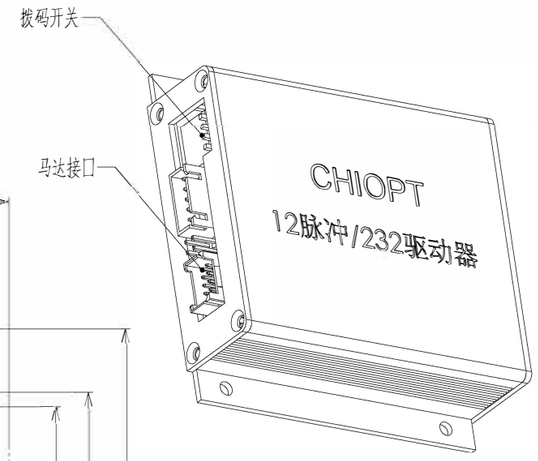

图形：实物=1：2

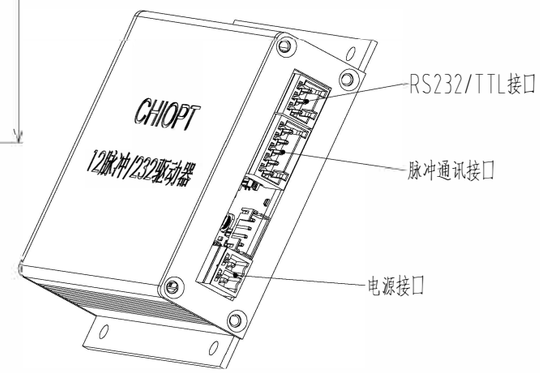

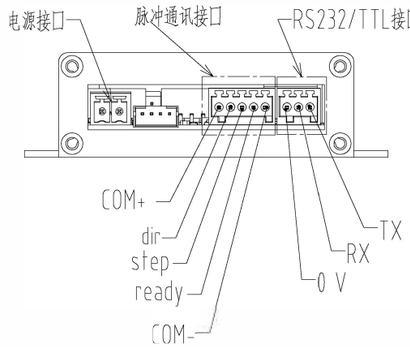

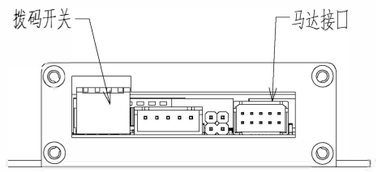

2/3" F1.4/50 C Mount				Working distance	Optical Magnification	2/3" Field of View(mm)	
Focal Length		f=50mm					
Max Diameter (Ratio)		F=1:1.4~C		mm		H	V
Picture Size		2/3"	1/2"	2000	0.025	352.0	264.0
Angle	H	10.46°	7.6°	1000	0.051	172.5	129.4
	V	7.86°	5.27°	900	0.057	154.4	115.8
	D	13.04°	9.52°	850	0.06	146.7	110.0
Distortion (TV)		-0.8%	-0.4%	800	0.064	137.5	103.1
Object Dimension at M.O.D(2/3")	H	46.8mm		750	0.068	129.4	97.1
	V	35.08mm		700	0.073	120.5	90.4
	D	58.54mm		650	0.079	111.4	83.5
Focus distance(min)		0.3M		600	0.0858	102.6	76.9
Flange back		17.526mm in air		550	0.094	93.6	70.2
Back focus		12.4MM		500	0.104	84.6	63.5
Filter screw size		M37xP0.5		450	0.116	75.9	56.9
Front/Rear Effective Dia		φ24/φ11.78		400	0.131	67.2	50.4
Mount		C-Mount		350	0.15	58.7	44.0
Temperature Range		-10~+50°C		300	0.177	49.7	37.3
Storage Temperature Range		-20~+60°C					

序号	代号	名称	数量	备注
1	RS232-1	通讯线(1.5米)	1	配件

					TOLERANCE： LINEARITY TOLERANCES ±0.05 ANGULAR TOLERANCES ARE±30' DRAFT ANGLES AREA±0.5°/SIDE	三角法	材料(环保) -----	单位 mm	比例 1.6:1
					设计		名称	FA5002M2镜头规格	页码 1/1
					校对				
					审核		代号	FA5002M2 SPEC	版本 V01
标记	处数	更改文件号	担当	变更日期	批准				

A3

CHIOPT