Allied Vision

Alvium FP3

Alvium FP3-501 NIR

Alvium FP3-501 NIR innovative FPD-Link III camera with ON Semi AR0522 CMOS rolling shutter sensor provides industrial performance for cost effective embedded applications.

일반

모델	Alvium FP3-501 NIR
제품 시리즈	Alvium FP3
상태	Available

센서

센서 유형	Area scan
크로마	Color, Mono
스펙트럼	Visible NIR
스펙트럼 범위	300 nm to 1100 nm
해상도	2,592 × 1,944 (5.00 MP)
센서 모델	ON Semi AR0522
센서 아키텍처 (소재)	cmos
셔터 유형	Rolling shutter (RS)
센서 크기	5.7 × 4.3 mm (7.1 mm, Type 1/2.5)
픽셀 크기	2.20 µm × 2.20 µm

픽셀 형식

센서 비트 심도	10-bit
모노크롬 픽셀 형식	GREY, RAW10, RAW12, RAW8, Y10, Y12
YUV 픽셀 형식	UYVY, YUV422 8-bit
RGB 픽셀 형식	RGB3, RGB888 (default)

이미징 성능

양자 효율 @ 529 nm	84 %

타이밍 및 게인

최대 프레임 속도	Mainly depends on hardware and register settings.
노출 시간	8 µs to 480.00 ms
게인	0.0 dB to 24.1 dB

I/O 및 전원

비절연 라인	2 programmable GPIOs
I/O 커넥터	Coax, STP
전원 공급 장치	5 VDC over MIPI CSI-2
전력 소비	Value for the integrated serializer adds to CSI-2 model value.

작동 조건

작동 온도 (하우징)	-20 °C to 65 °C ((housing))

기계적 특성

본체 치수 (L x W x H mm)	41 × 29 × 29
렌즈 마운트	C-Mount, CS-Mount, S-Mount
무게	70 g

온보드 메모리 및 FPGA

이미지 버퍼 (RAM)	256 KByte
비휘발성 메모리 (플래시)	1024 KByte

인터페이스

디지털 인터페이스	FPD-Link III, based on MIPI CSI-2, up to 4 lanes

Quantum Efficiency

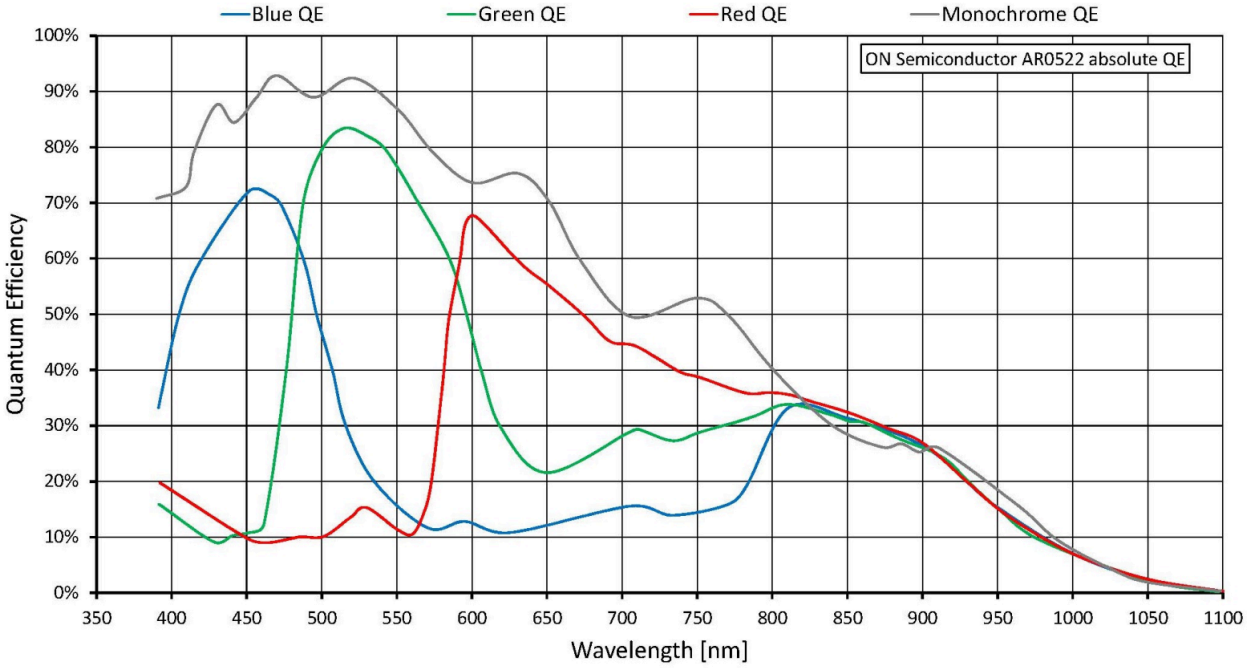

Technical Drawing

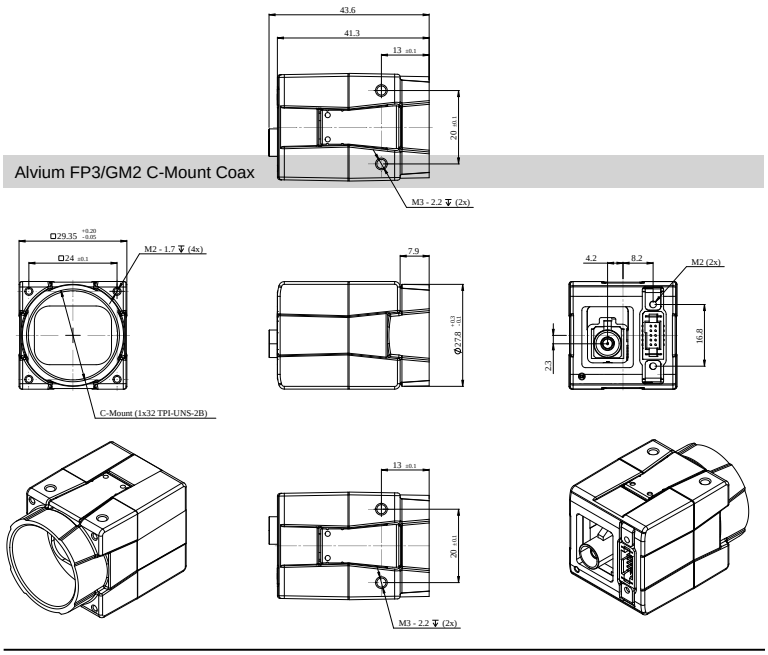

Alvium FP3/GM2 C-Mount Coax

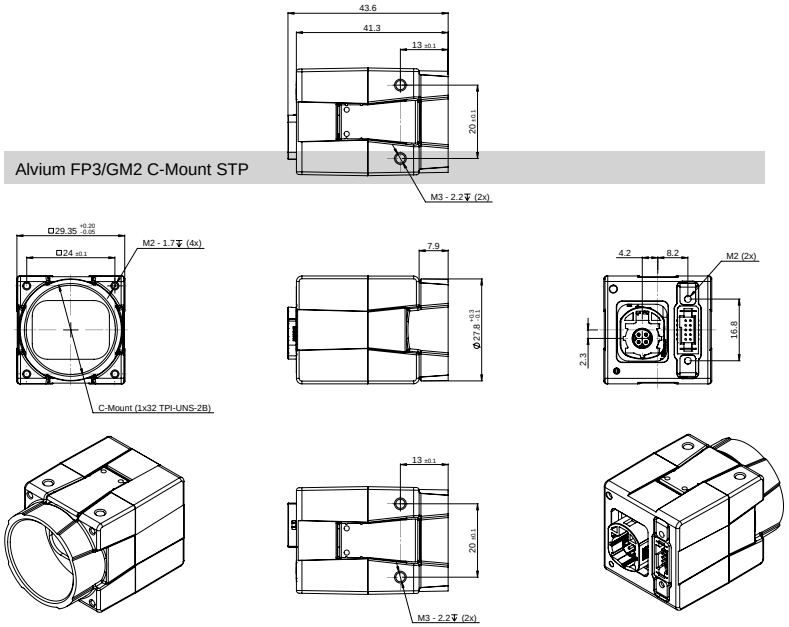

Alvium FP3/GM2 C-Mount STP