Allied Vision

# Alvium GM2

## Alvium GM2-895

Alvium GM2-895 innovative GMSL2 camera with Sony IMX267 CMOS global shutter sensor provides industrial performance for cost effective embedded applications.

## 일반

| | |
|---|---|
| 모델 | Alvium GM2-895 |
| 제품 시리즈 | Alvium GM2 |
| 상태 | Available |

## 센서

| | |
|---|---|
| 센서 유형 | Area scan |
| 크로마 | Color, Mono |
| 스펙트럼 | Visible |
| 스펙트럼 범위 | 300 nm to 1100 nm |
| 해상도 | 4,112 × 2,176 (8.90 MP) |
| 센서 모델 | Sony IMX267 |
| 센서 아키텍처 (소재) | cmos |
| 셔터 유형 | Global shutter (GS) |
| 센서 크기 | 14.2 × 7.5 mm (16 mm, Type 1) |
| 픽셀 크기 | 3.45 µm × 3.45 µm |

## 픽셀 형식

| | |
|---|---|
| 센서 비트 심도 | 12-bit |
| 모노크롬 픽셀 형식 | GREY, RAW10, RAW12, RAW8, Y10, Y12 |
| YUV 픽셀 형식 | UYVY, YCbCr411_8_CbYYCrYY, YCbCr422_8_CbYCrY, YCbCr8_CbYCr, YUV422 8-bit |
| RGB 픽셀 형식 | BGR8, RGB3, RGB8 (default), RGB888 (default) |
| 베이어 픽셀 형식 | BayerGR10, BayerGR10p, BayerGR12, BayerGR12p, BayerGR8 |

## 타이밍 및 게인

| | |
|---|---|
| 최대 프레임 속도 | Mainly depends on hardware and register settings. |
| 노출 시간 | 29 µs to 10 s |
| 게인 | 0.0 dB to 48.0 dB |

## I/O 및 전원

| | |
|---|---|
| 비절연 라인 | 2 programmable GPIOs |
| I/O 커넥터 | Coax, STP |
| 전원 공급 장치 | 5 VDC over MIPI CSI-2 |
| 전력 소비 | Value for the integrated serializer adds to CSI-2 model value. |

## 작동 조건

| | |
|---|---|
| 작동 온도 (하우징) | -20 °C to 65 °C ((housing)) |

## 기계적 특성

| | |
|---|---|
| 본체 치수 (L x W x H mm) | 41 × 29 × 29 |
| 렌즈 마운트 | C-Mount, CS-Mount |
| 무게 | 70 g |

## 온보드 메모리 및 FPGA

| | |
|---|---|
| 이미지 버퍼 (RAM) | 256 KByte |
| 비휘발성 메모리 (플래시) | 1024 KByte |

## 인터페이스

| | |
|---|---|
| 디지털 인터페이스 | GMSL2, based on MIPI CSI-2, up to 4 lanes |

## Quantum Efficiency

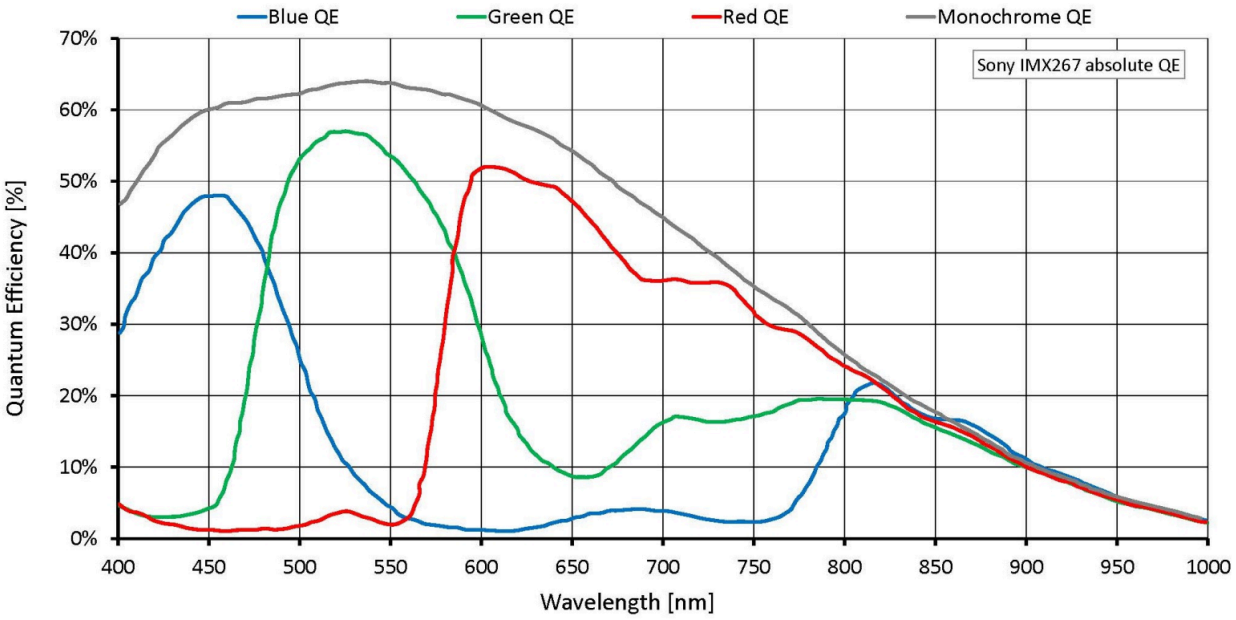

# Technical Drawing

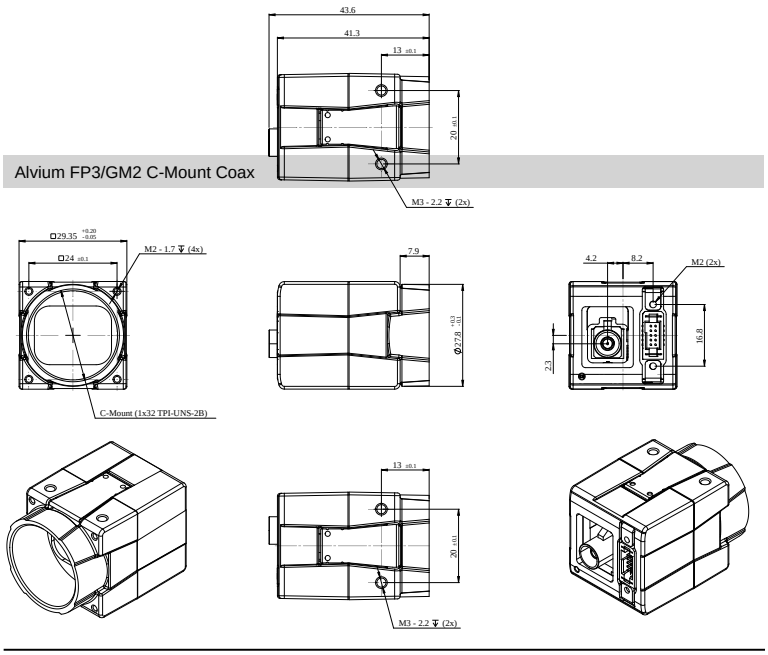


Alvium FP3/GM2 C-Mount Coax

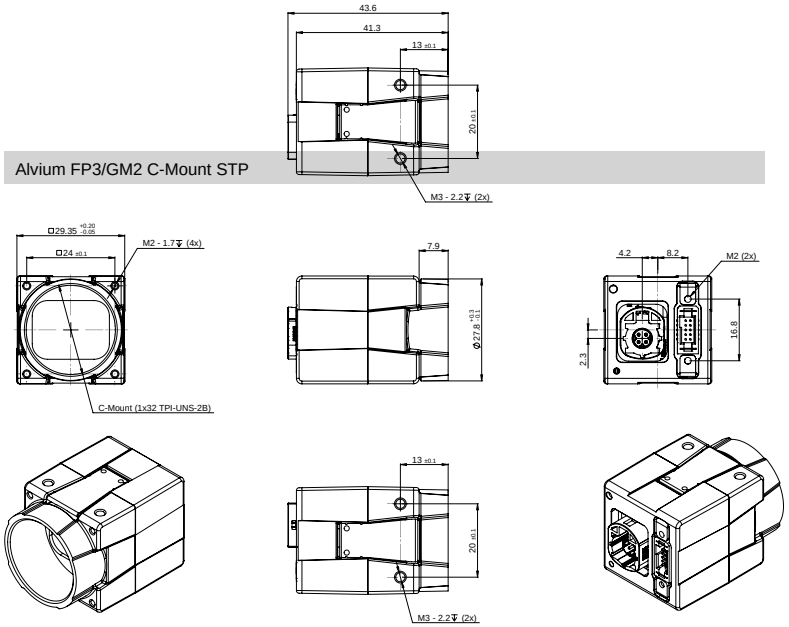


Alvium FP3/GM2 C-Mount STP