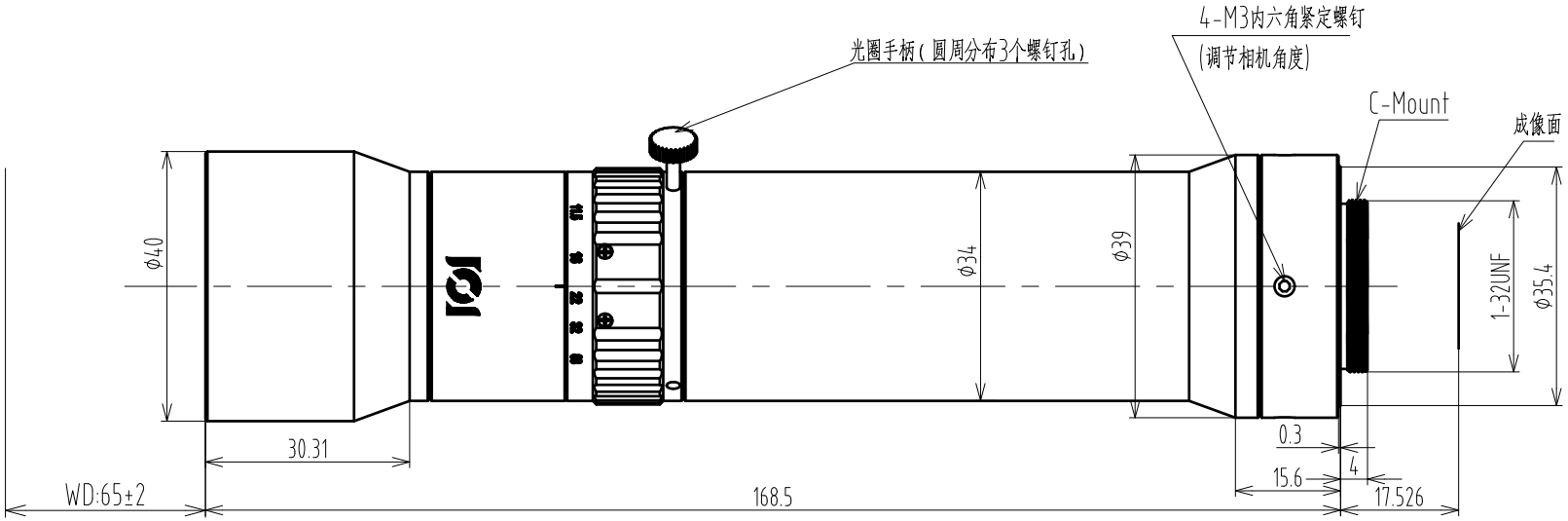

主要参数		
	Optical Mgnification	4X
	WD.(mm)	65±2mm
	F.NO	11.5
	NA	0.18
	Image Size(Dia.)	φ18.6
	TTL	185.8mm
	Object Size(mm)	4.4D)x3.5(H)x2.5(V)
	TV Distortion	<0.03%
	Resolution	1.8μm
	Telecentricity	<0.05°

版本	处数	更改文件号	担当	变更日期

TOLERANCE:
. LINEARITY TOLERANCES ±0.05
. ANGULAR TOLERANCES ARE±30'
. DRAFT ANGLES AREA±0.5°/SIDE

三角法

材料(环保)	单位	比例
----	mm	1:1

设计		名称	4X LENS
校对		部番	G-MH65401B-SPEC
审核		商品代号	
批准			

页码 1/1

版本 V01

CHIOPT