B2S
BETTER SOLUTION & SUPPORT

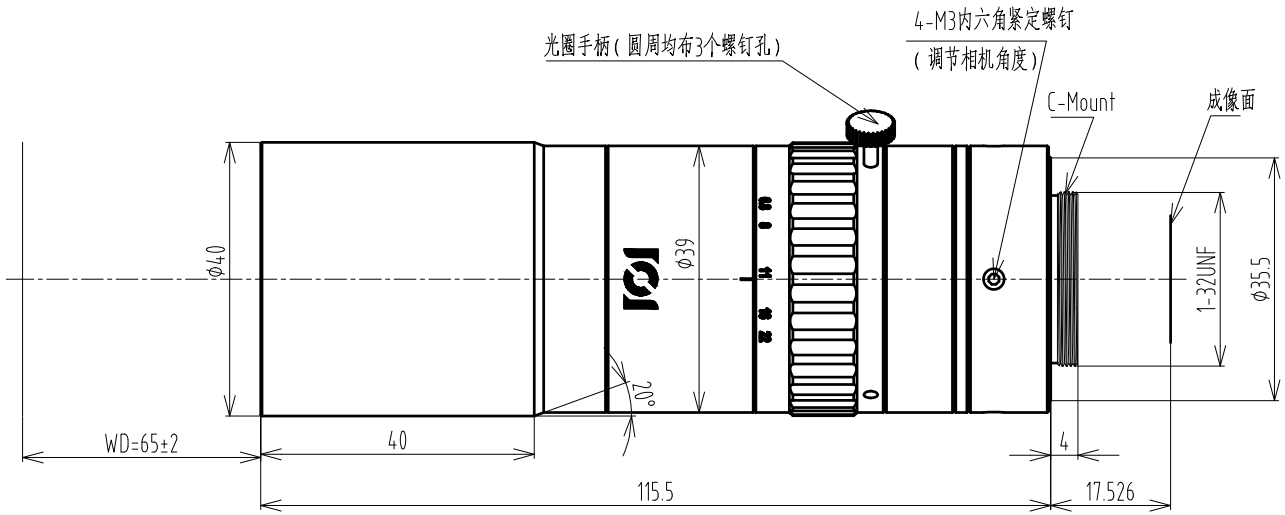

主要参数	Optical Mgnification	1.0X
	WD.(mm)	65±2mm
	F.NO	6.8
	NA	0.072
	Image Size(Dia.)	φ18.6
	TTL	132.8mm
	Object Size(mm)(1.1")	17.6(D)x14.1(H)x10.3(V)
	TV Distortion	<0.03%
	Resolution	5μm
	Telecentricity	<0.05°

标记	处数	更改文件号	担当	变更日期

TOLERANCE:
. LINEARITY TOLERANCES ±0.05
. ANGULAR TOLERANCES ARE±30'
. DRAFT ANGLES AREA±0.5°/SIDE

三角法

设计		
校对		
审核		
批准		

材料(环保)	单位	比例
---	mm	1:1
名称	1.0X Lens	页码 1/1
代号	G-MH65101B-SPEC	版本 V01

CHIOPT