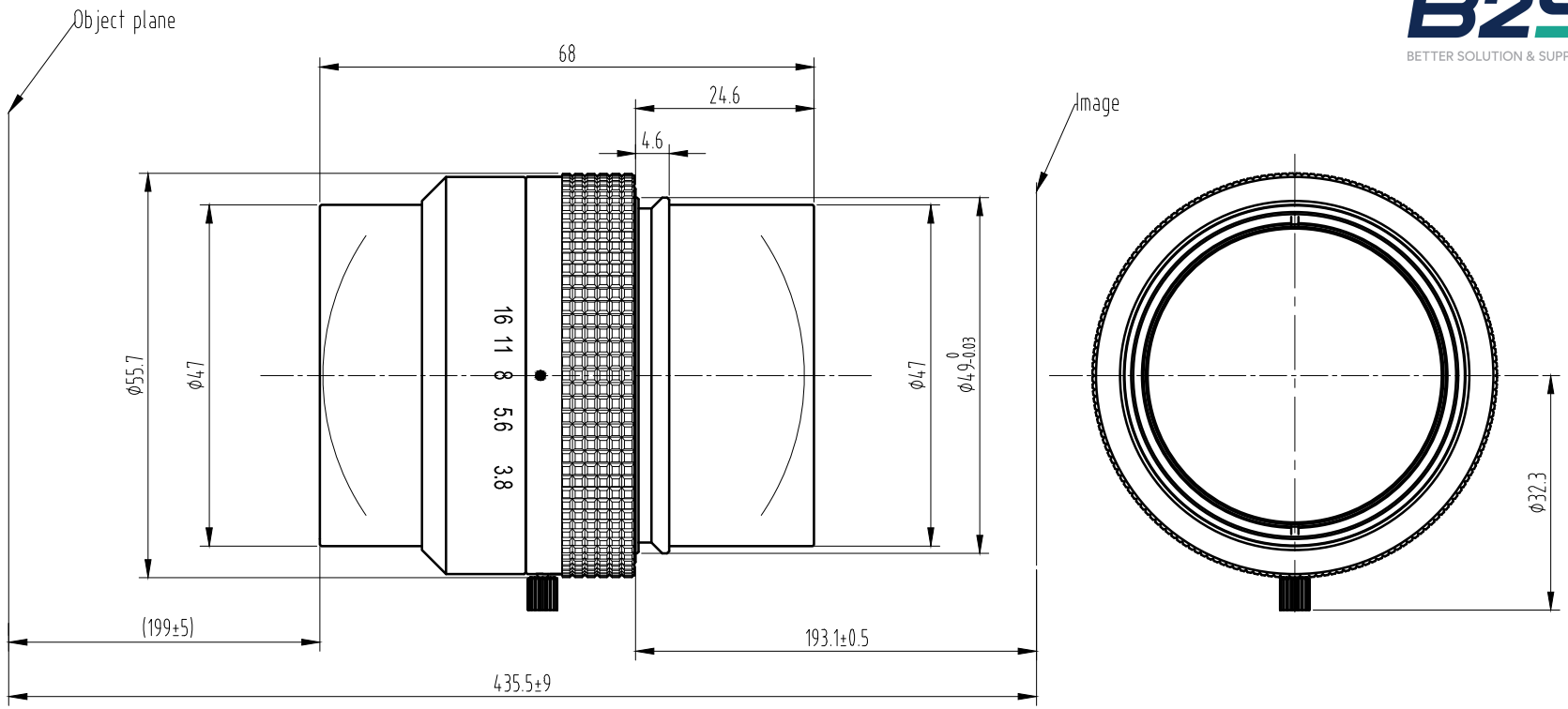

Main Specification			
Magnification	0.8X	0.875X	0.92X
Working Distance	211.2±5	199±5	192.6±5
Image Distance	161.3±2.5	169.8±2.5	175±2.5
Conjugate Distance	439.2±9	435.5±9	434.3±9
Flange Focal Distance	184.5±0.5	193.1±0.5	198.2±0.5
Max image	ϕ82		
F/#	3.8		
EFL	116		
FOV(OBJ)	28°		
Distortion	0.005%		
Structcure	8G		
IMAGE QUALITY			
AXIS	ϕ46.2	ϕ82	
200lp/mm	160lp/mm	160lp/mm	

Image space NA	0.073
Object space NA	0.0587
Entrance pupil diameter	30.13
Entrance pupil position	44.4
Exit pupil diameter	30.54
Exit pupil position	-207.5

TOLERANCE:
. LINEARITY TOLERANCES ±0.05
. ANGULAR TOLERANCES ARE±30'
. DRAFT ANGLES AREA±0.5°/SIDE

三角法

标记	处数	更改文件号	担当	变更日期			
					设 计		
					校 对		
					审 核		
					批 准		

材 料(环 保)	单 位	比 例	
–	MM	1:1	
名 称	LS1687A规格书	页 码	1/1
代 号	LS1687A-SPEC	版 本	V0

A4